PRODUKTINFORMATIONEN

HWSPS2 SAMMELPLATZ-SÄULE AUS EDELSTAHL

Evakuierung im Falle einer Alarmierung ist ein individueller und komplexer Prozess. Um allen Anforderungen an eine zuverlässige Evakuierung gerecht zu werden, nutzen Sie einfach unsere digitale Sammelplatzlösung.

Die Säule aus Edelstahl trotzt selbstverständlich jedem Wetter und ist in zwei Größen erhältlich.

Die Säulen sind modular konzipiert und können mit unterschiedlichen Technik Modulen ausgestattet werden. Hier stehen Ihnen Module wie Touchdisplay, Sprechanlagen (Audio- und Videosysteme), QR-Code Scanner, NFC-Leser, Zutrittskontroll-Leser und Thermotransferdrucker zur Verfügung – ganz nach Ihrem individuellen Prozess. Damit können spielend leicht Check-in / Check-out Prozesse, wie z.B. die Erfassung am Sammelplatz umgesetzt werden.

Das System kann auch im Außenbereich eingesetzt werden. Die QR-Code Leser besitzen die Schutzklasse IP65.

metaSEC Sammelplatz-Säule
Abbildung zeigt Ausstattungsvariante
und kann vom Original abweichen

DISPLAY	• Integriertes 7“ Touchdisplay • Full HD Auflösung für brilliante Bilddarstellung (Auflösung 1920 x 1080 px) • 10 Punkte Touchfunktion • für interaktive Touchanwendungen
CPU	• metaSEC Contoller (Datenblatt separat anfragen)
ABMESSUNGEN	• Säule klein: H 2300 x B 278 x T 163 (mm) • Säule groß: H 1450 x B 278 x T 163 (mm) • Bodenplatte: H 5 x B 340 x T 250 (mm)
FARBE	• RAL nach Vorgabe, pulverbeschichtet
QR-SCANNER	• Lesemodus CMOS • Beleuchtung LED (6000K) 90lux @100mm • Auflösung 640 x 480 pixel • Scanngeschwindigkeit 30 mal in der Sekunde

META SEC
LEARN | INNOVATE | CHANGE | LEAD

Stockumer Bruch 4
DE-58454 Witten Stockum

Telefon: +49 2302 / 98391080
Telefax: +49 2302 / 98391089

E-Mail: info@metasec.de
Web: www.metasec.de

Abbildung zeigt Ausstattungsvariante und kann vom Original abweichen

Die Frontblende ist aus geschliffenem 2mm Edelstahl hergestellt, durch ein Profilzylinderschloss gesichert und nach vorne zu öffnen. Für den Einbau von unterschiedlichsten Hersteller-Technikmodulen kann die Frontblende auf Wunsch vorbereitet werden.

Zur Aufnahme der Kabelorganisation und der technischen Module ist eine Hutschiene auf der Rückwand befestigt. Für die interne Verdrahtung steht ein eingebauter Technikkanal zur Verfügung. Die Kabeleinführung findet wahlweise durch die Bodenplatte, Rückwand oder Dach statt.

Die Säule ist in Stand- und Wandausführung möglich. Gehäuse in gebürsteter Ausführung gegen Aufpreis, a.A.

MODULE AUF ANFRAGE	• NFC / Zutrittskontroll-Leser • QR-Code-Leser • Thermotransferdrucker • Sprechanlage mit Videosystem • Sprechanlage mit Audiosystem ***entsprechende Datenblätter bitte separat anfragen***
KONNEKTIVITÄT	• Für den Betrieb ist ein Ethernetanschluss erforderlich. Dieser ist kundenseitig zu stellen. Optional kann auch über uns das »Cloud Connectivity Modul« eine Mobilfunkanbindung hinzugebucht werden. Sprechen Sie uns dazu einfach an.

FUNDAMENTPLAN
FÜR DIE SAMMELPLATZSÄULE

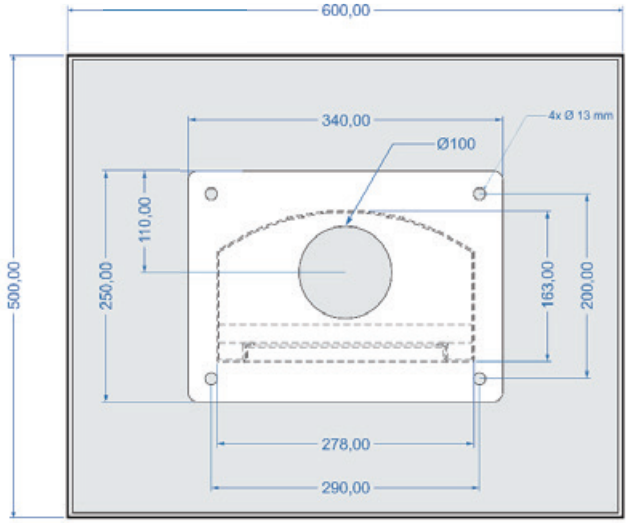

Alle Angaben sind an örtliche Gegebenheiten anzupassen. Eine Bewehrung wird empfohlen. Die Auswahl der Ankerbolzen / Schwerlastdübel, sowie die weitere Bemessung einer Bewehrung sollte statisch berechnet werden. Hierbei ist vor allem die gegebene Windlast insbesondere auf freiem Gelände zu berücksichtigen.

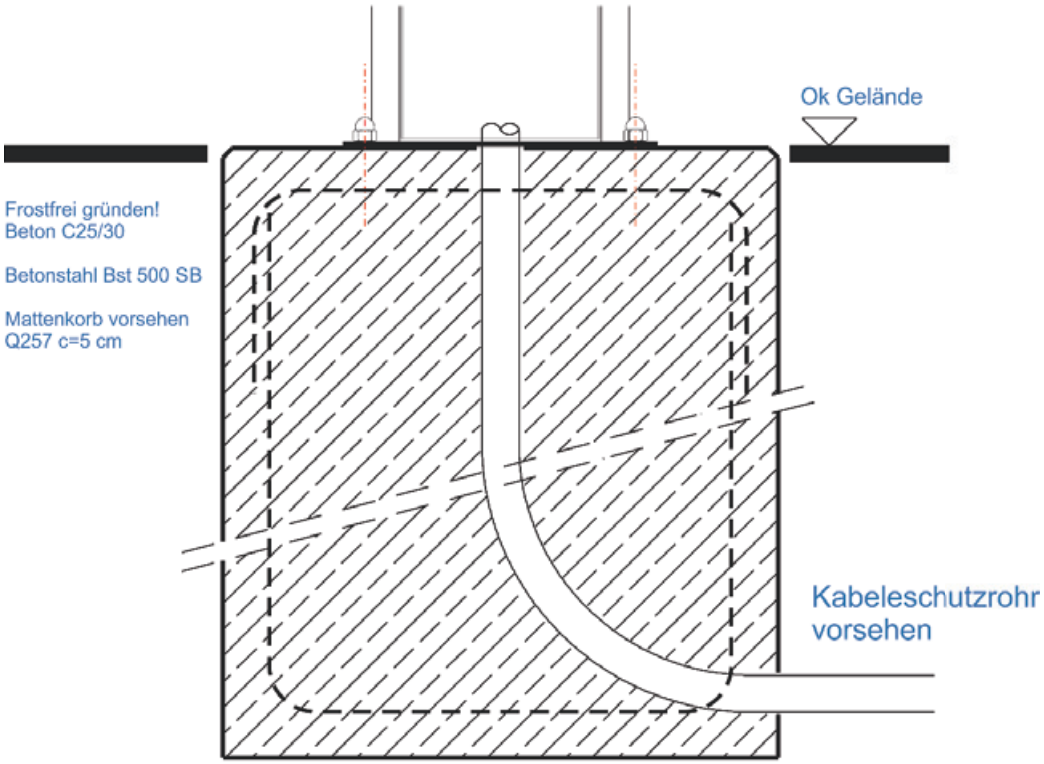

Maße in mm

BEMASSUNG FÜR DIE SAMMELPLATZSÄULE

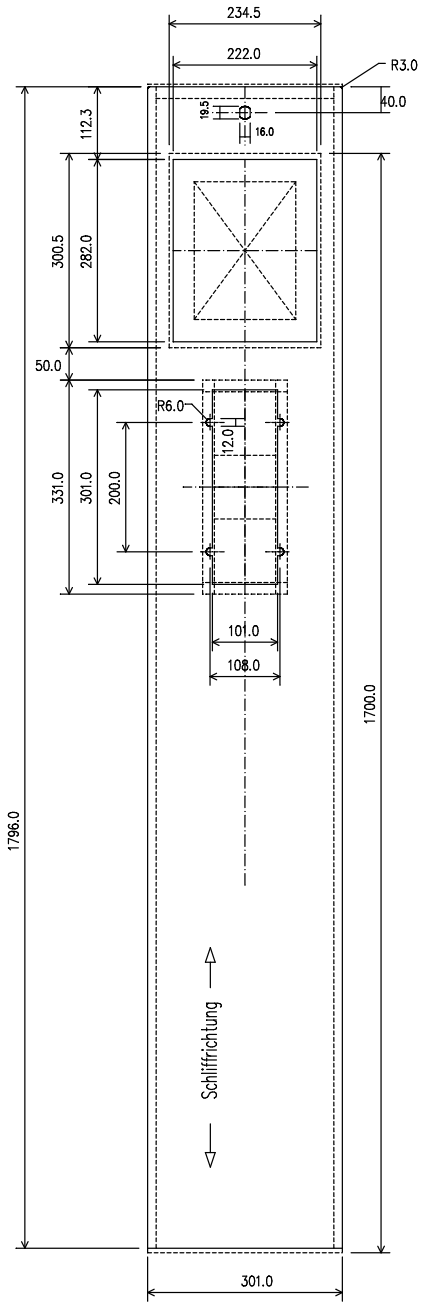

Pos 01
Frontblende
1.4301 gebürstet

t=2.0 mm

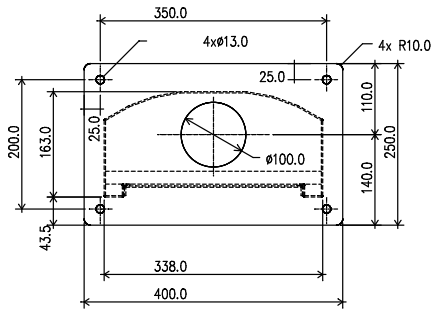

Pos 06
Bodenplatte
1.4301 IIIc

t=5.0 mm

Maße in mm